Electrolux PROFESSIONAL

Heladas
Dispensador de crema helada con 2 recipientes

ARTÍCULO #

MODELO #

NOMBRE #

SIS #

AIA #

560022 (NINA2)	Dispensador de crema helada con 2 recipientes de 2 L
560023 (NINA2ITNK)	Dispensador de crema helada con 2 recipientes con aislamiento de 2 L

Descripción

Artículo No.

Minidispensador para cremas frías y sorbetes con 2 depósitos de 2 L de producto elaborado. El pequeño volumen del depósito implica mayor frecuencia de renovación y frescura del producto. Bastidor de plástico especial resistente al fuego formado por ABS y policarbonato, paneles laterales de acero. Funciona con sistema de enfriamiento por aire.

Aprobación:

Características técnicas

- Minidispensador para cremas frías y sorbetes.
- Ideal para espacios reducidos y salas pequeñas; perfecto para temporada baja, cuando hay poca demanda de productos congelados.
- El pequeño volumen del depósito implica mayor frecuencia de renovación y frescura del producto.
- [NOT TRANSLATED]
- Temperatura ajustable entre -3°C y -6°C.

Construcción

- Bastidor de plástico especial resistente al fuego formado por ABS y policarbonato, paneles laterales de acero.
- Funciona con sistema de enfriamiento por aire.

Heladas
Dispensador de crema helada con 2 recipientes

Alzado

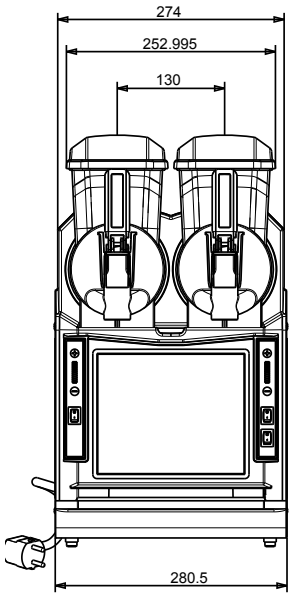

Lateral

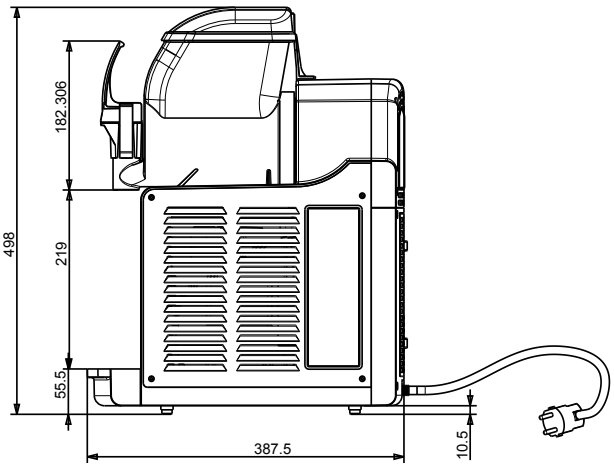

Planta

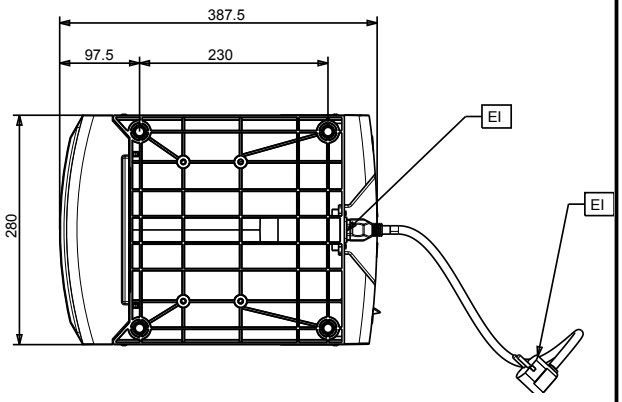

Eléctrico

Suministro de voltaje	
560022 (NINA2)	220-240 V/1 ph/50 Hz
560023 (NINA2ITNK)	220-240 V/1 ph/50 Hz
Potencia eléctrica max.:	0.5 kW

Info

Dimensiones externas, ancho	281 mm
Dimensiones externas, fondo	391 mm
Dimensiones externas, alto	498 mm
Peso neto	26 kg

Sostenibilidad

Tipo de refrigerante:	R452A
Peso del refrigerante	138 g

La Empresa se reserva el derecho de modificar especificaciones sin previo aviso